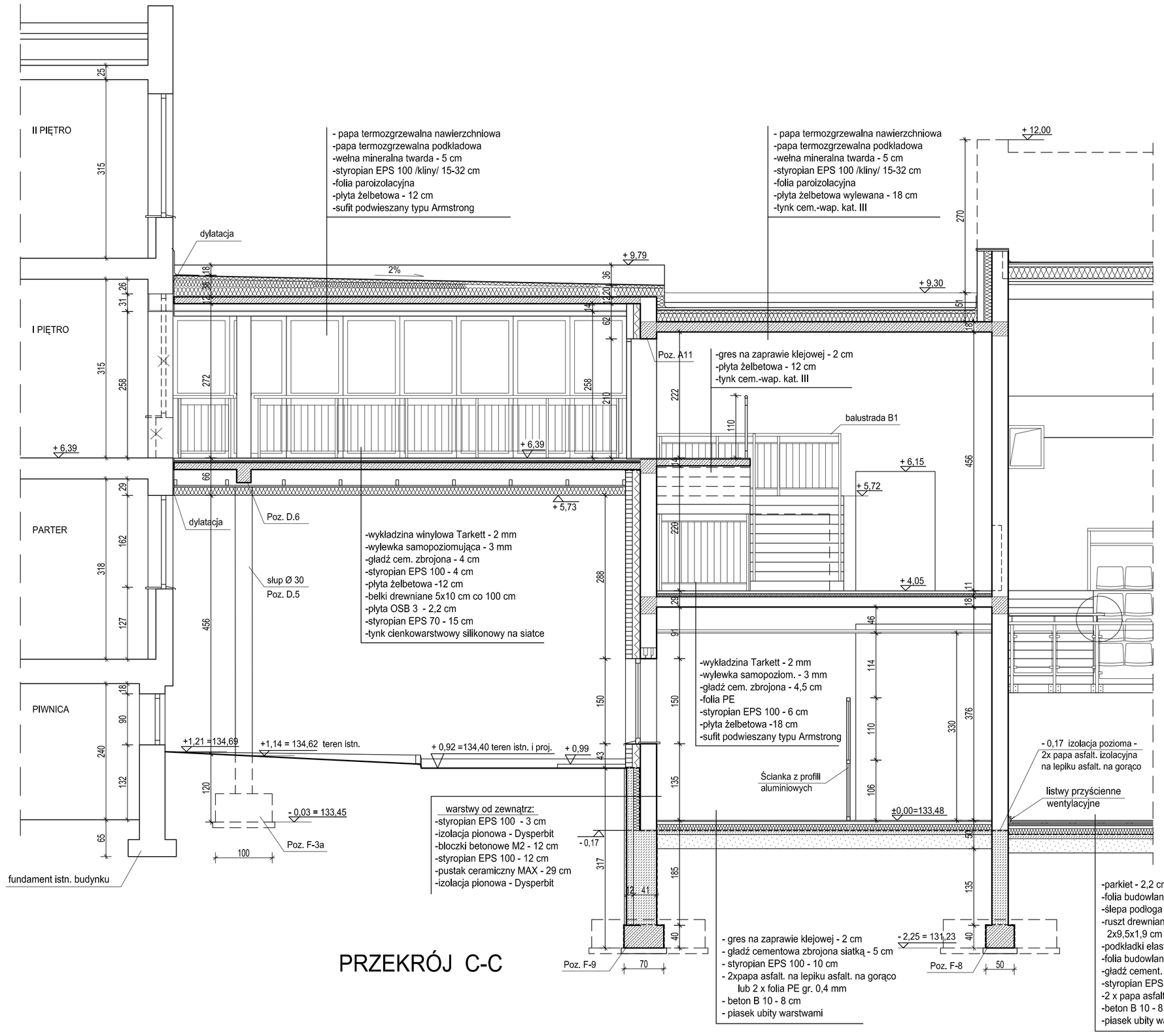

PRZEKRÓJ C-C

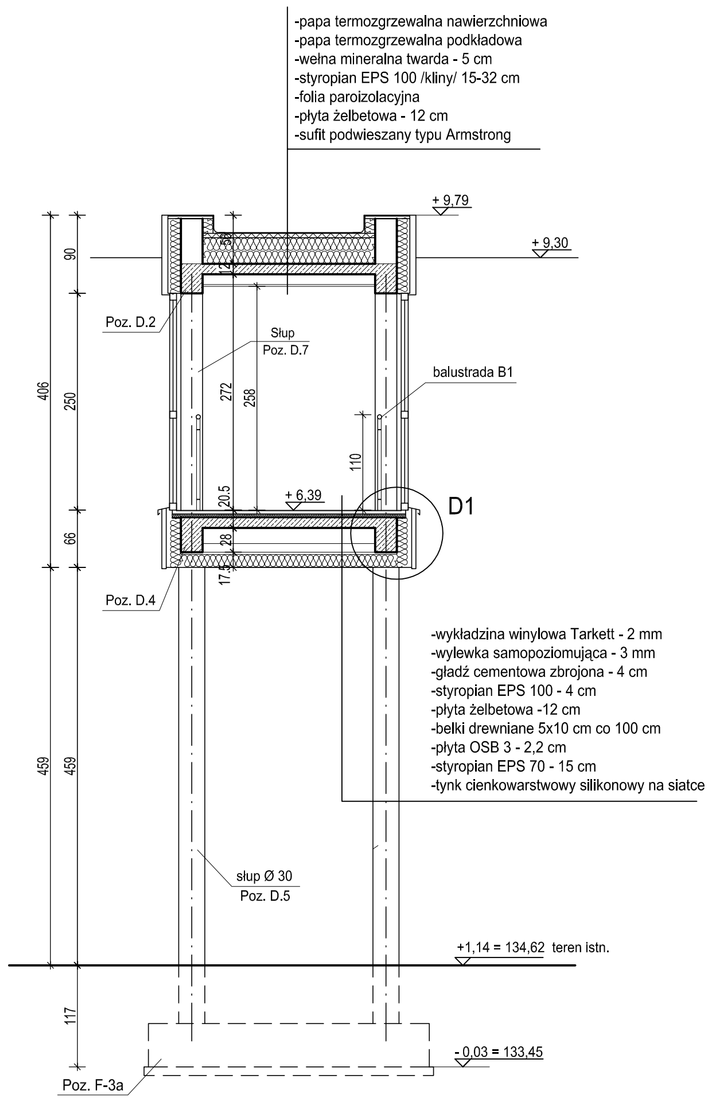

PRZEKRÓJ D-D

PP-U BISPROL Sp. z o.o. 04-026 Warszawa, Al. Stanów Zjednoczonych 51 tel. 0-22 810-64-89 www.bisprol.pl				
Obiekt: Hala sportowa przy Zespole Szkół nr 5 w Garwolinie				
Lokalizacja: Garwolin ul. Korczaka 10				
Inwestor: Miasto Garwolin				
Stadium: PROJEKT BUDOWLANO-WYKONAWCZY			Branża: ARCHITEKTURA	
Projektował:	Nr uprawnień	Data	Podpis	Nazwa rysunku: Przekrój C-C Przekrój D-D	Skala: 1:50
mgr inż.arch. Michał Karłowicz	St 462/85	10.2015			
Opracował:	Nr uprawnień	Data	Podpis		
tech. arch. S. Popławska		10.2015			Nr rys.: A-6
Sprawdził:	Nr uprawnień	Data	Podpis		
mgr inż.arch. Danuta Kamińska	St-649/87	10.2015			